(1 : 2.5)

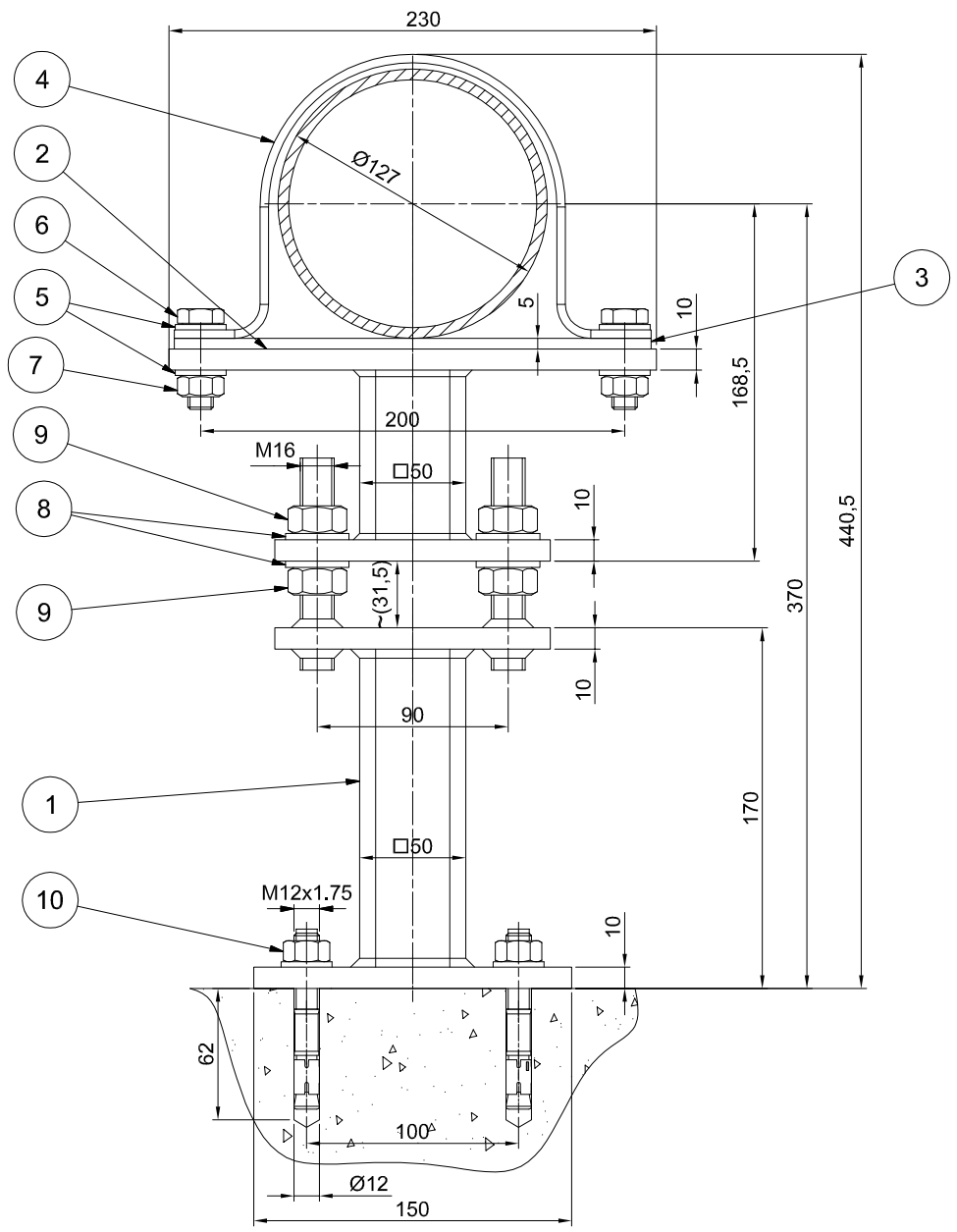

(1 : 2.5)

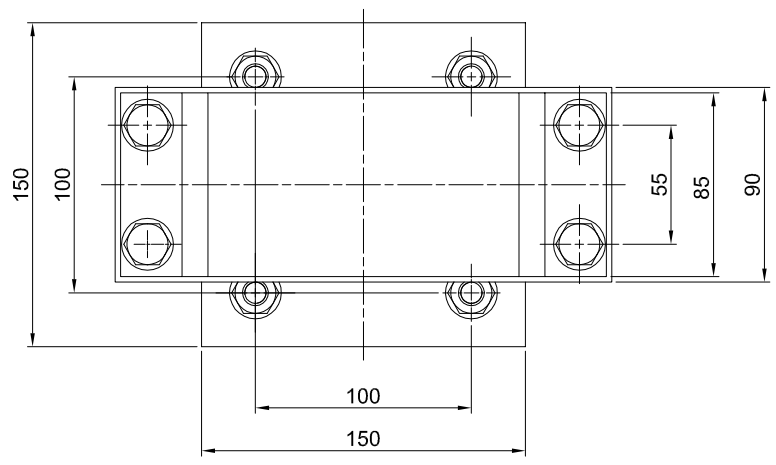

celotna masa 8,3 kg

Poz.	Naziv	Količina	Debelina [mm]	Širina [mm]	Dolžina [mm]	Material	Standard / Risba	Certifikat	Masa / kos	Skupno	Opomba
1	**Podpora cevovoda-Podloga**	1				**Varjenec**	**MPPVX–8S1403**		**3,73**	**3,7**	
2	**Podpora cevovoda-Nosilec**	1				**Varjenec**	**MPPVX–8S1402**		**2,77**	**2,8**	
3	**Podpora cevovoda-Drsna podloga podpore**	1	**5**	**85**	**225**	**Novilon oilon**	**MPPVX–8S1405**		**0,11**	**0,1**	
4	**Podpora cevovoda-Objemka**	1	**4**	**85**	**411**	**S235JR**	**MPPVX–8S1404**		**1,08**	**1,1**	
5	**Podložka A13**	8				**St.**	**DIN 125**		**0,01**	**0,1**	
6	**Vijak M12x40**	4				**8.8**	**DIN 933**		**0,05**	**0,2**	
7	**Matica M12**	4				**8.8**	**DIN 934**		**0,02**	**0,1**	
8	**Podložka A 17**	4				**St.**	**DIN 125**		**0,01**	**0**	
9	**Matica M16**	4				**8.8**	**DIN 934**		**0,03**	**0,1**	
10	**Sidrni vijak 12/10**	4				**A2-70**			**0,01**	**0**	

OPOMBE:

01 *REFERENČNE RISBE:*

02 *LEGENDA ŠRAFURE:*

Ogljikovo jeklo | Nerjavno jeklo | Brončna zlitina

03 SPLOŠNE TOLERNCE, ČE NI DRUGAČE OZNAČENO:
ZVARJENE KONSTRUKCIJE IN ELEMENTI: ISO 13920-CLASS A/E .
STROJNO OBDELANI DELI: ISO 2768-mk

04 -RISBA PREDSTAVLJA DELE S KONČNIMI DIMENZIJAMI.
-NADMERE IN DODATKI ZA OBDELAVO NISO VKLJUČENI.

05 *SISTEM PROTIKOROZIJSKE ZAŠČITE:*

Glej dokument MPPVX–8S0005.
Sistem PKZ zaščite VG-V,
obetonirani deli VG-II,
strojno obdelani deli VG-VI.

Investitor: Republika Slovenija, Ministrstvo za okolje in prostor, Dunajska cesta 48, 1000 Ljubljana	Objekt: SANACIJA PREGRADE VOGRŠČEK S PRIPADAJOČIMI OBJEKTI
Proizvajalec: senovo metalna, Titova cesta 52, 8281 Senovo, Slovenija	Del objekta: CEVOVOD
Projektant: MONTAVAR PROJEKT LJ d.o.o., Valjhunova ulica 11, 1000 Ljubljana, Slovenija	Vrsta načrta/prikaza: 4. NAČRT S PODROČJA STROJNIŠTVA
	Vsebina dokumenta/risbe: CEVOVOD BIOLOŠKI MINIMUM PODPORA CEVOVODA - SESTAVA

	Ime in priimek: (podpis)	Identifikacijska št.
Vodja projekta:	Martin Cmrekar u.d.i.g.	G-3884
Pooblaščeni Inženir:	Martin Cmrekar u.d.i.g.	G-3884
Sodelavec - pooblaščeni inženir:		
Obdelal:	Matjaž Planinšec d.i.s.	
Datum izdelave:	17.3.2022	Merilo: 1 : 2.5

Vrsta projekta:	PID	Številka projekta:	P-GO-35/22
Klasifikacijska oznaka:	– – – – – – – – – –	Stran/št.strani:	1 / 1
Identifikacijska oznaka:	MPPVX–-8S1401	Rev.:	/

Montavar PROJEKT LJ d.o.o.
All rights which are not explicitly transferred to the employer by contract are reserved.

Montavar PROJEKT LJ d.o.o.
Vse avorske pravice, ki niso s pogodbo izrecno prenešene na naročnika, so pridržane.